Klapa zwrotna zamontowana na odpływie rurociągu Fi 400 mm doprowadzającego do stawu część przepływu burzowego potokiem Lubcza
Skala 1 : 5

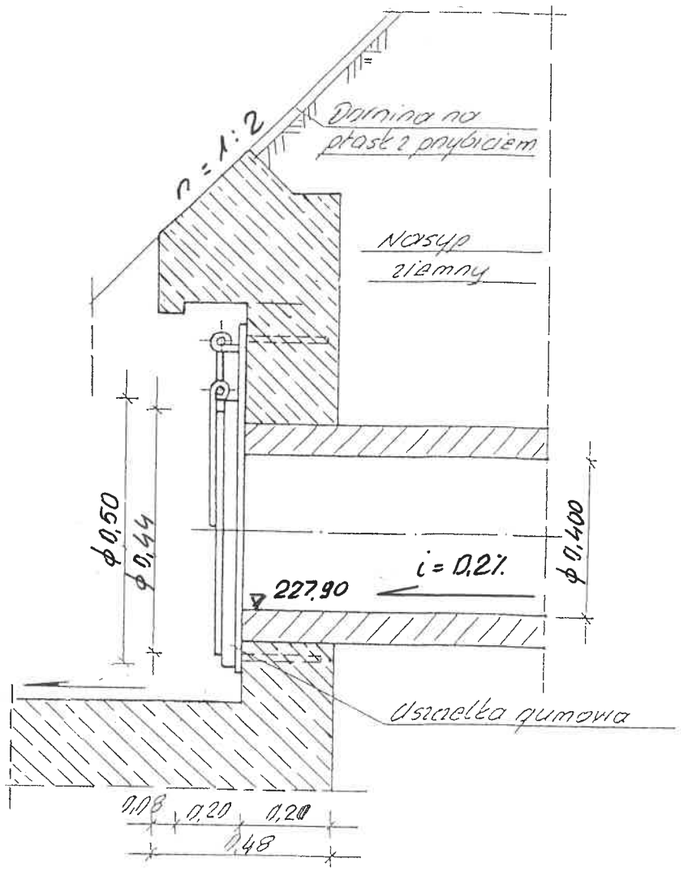

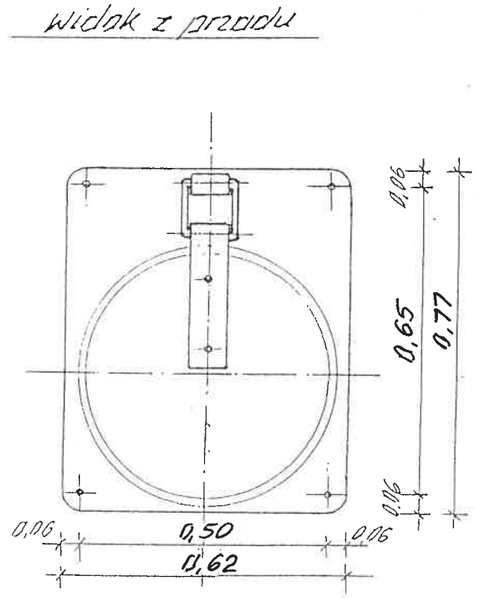

Inwestor: **Gmina Boguchwała**	Przedsięwzięcie budowlane: **Budowa stawu w Zgłobniu – przystosowanie do funkcji retencyjnej i rekreacyjnej na działkach nr ewid. 1161/1, 1166/2, 1173/2, 1003/1, 1003/2, 1226, 1172/1, 1174 w miejscowości Zgłobień**			
Faza opracowania: **OPERAT WODNOPRAWNY**	Tytuł rysunku: **Klapa zwrotna zamontowana na odpływie rurociągu Fi 400 mm doprowadzającego do stawu część przepływu burzowego potokiem Lubcza**	Skala: **1 : 5**	Nr rys.: **10.2**	
	Funkcja	Imię i nazwisko	Nr. uprawnień	Data / Podpis
	Projektant	**mgr inż. Roman Romaniak**	**MEL - 139/79 PDK/0106/PWOS/08**	**04.2025 r.**
	Asystent projektanta	**mgr inż. Mateusz Krasowski**		**04.2025 r.**